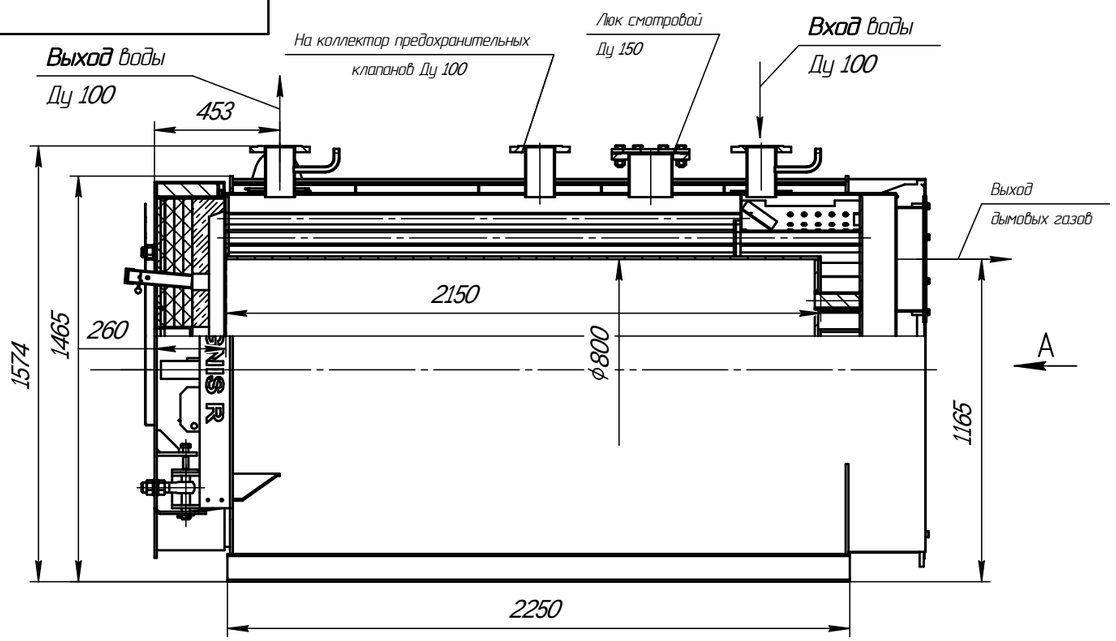

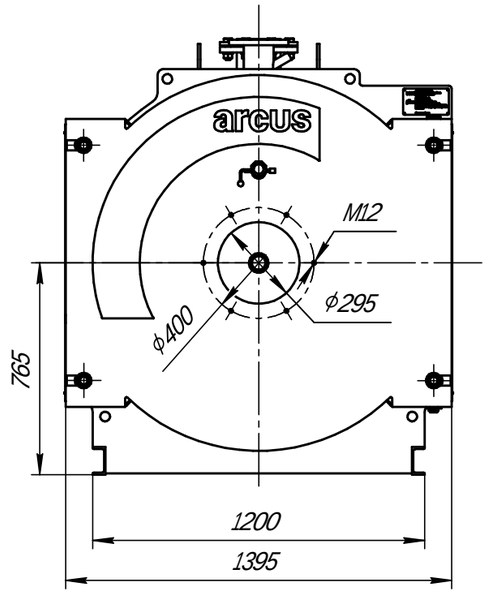

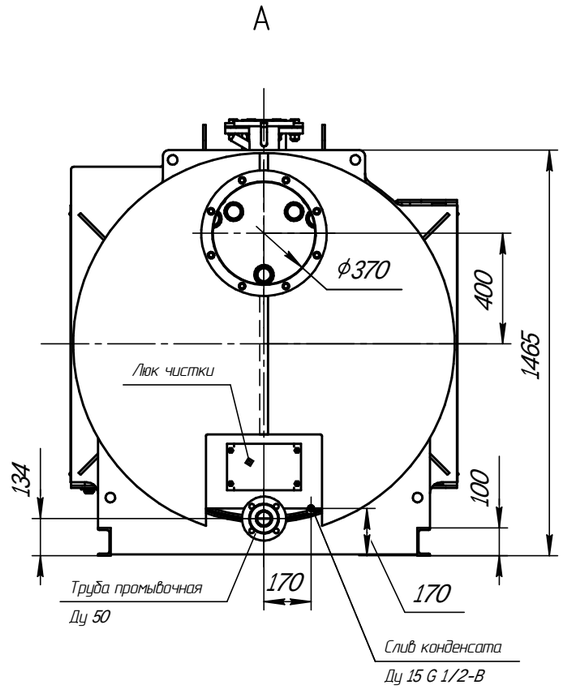

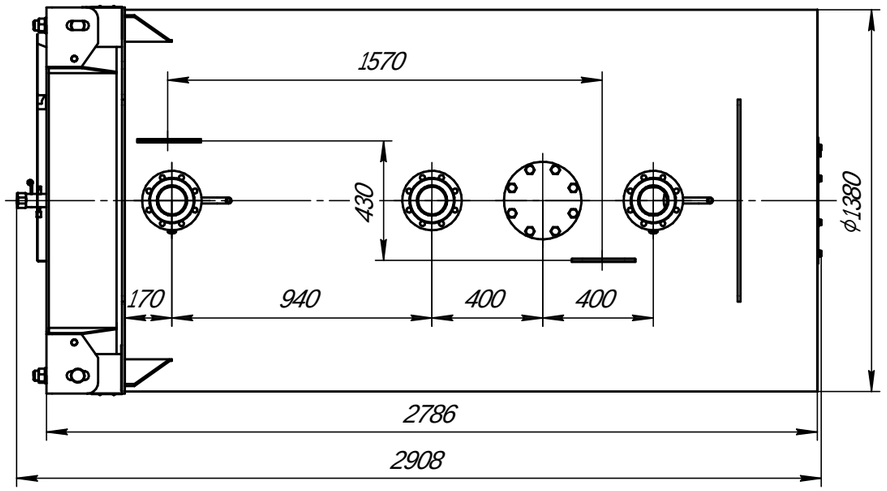

Схема строповки

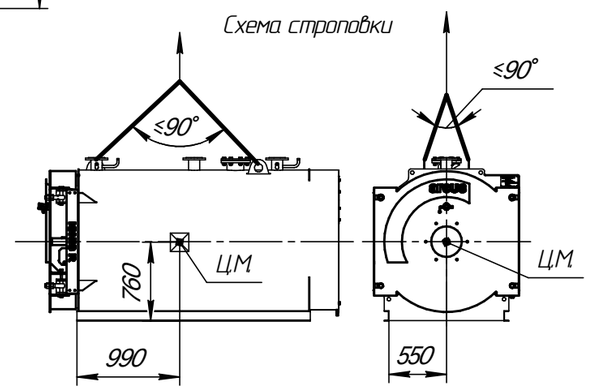

Техническая характеристика

1. Назначение:	для нагрева воды в отопительных системах.
2. Тип котла -	водогрейный, стальной, жаротрубный двухходовой.
3. Теплопроизводительность, МВт	0,9
4. Вид топлива -	природный газ (дизельное топливо)
5. Средний эксплуатационный КПД, %, (природный газ)	94
6. Температура нагрева воды, °С не более	115
7. Рабочее давление воды на выходе из котла, МПа, не более	0,6
8. Водяной объем котла, $м^3$	1,3
9. Расход воды через котел, $м^3$/час, (номин./мин)	31/17
10. Гидравлическое сопротивление, кПа (мбар)	3,6 (36)
11. Аэродинамическое сопротивление, Па, не более	290
12. Поверхность нагрева, $м^2$	34,5
13. Габаритные размеры котла, мм	
- длина	2908
- ширина	1395
- высота	1574
14. Масса котла без воды, кг	2550

зам					Котёл ARCUS IGNIS R-900 (КВа-0,9ГМ) Чертеж общего вида	Лит.	Масса	Масштаб
Изм.	Лист	№ докум.	Подп.	Дата			2550	1:15
Разраб.						Лист	Листов 1
Пров.							
Т.контр.							
						arcus
Н.контр.							
Утв.							

Перв. примен. | Справ. № | Подп. и дата | Инв. № дубл. | Взам. инв. № | Подп. и дата | Инв. № подл.

Копировал | Формат A2